© Burda Nordic

© Burda Nordic

Målskema

DK

Klargøring af snitmønster:
Det er vigtigt, at du får lavet et test-print af kontrolarket, så dit snitmønster udskrives i korrekte mål. Du finder guiden til, hvordan du udskriver dit mønster i mailen, du har modtaget sammen med din pdf. Når snitmønsterarket er sat sammen, pil mod pil, er du klar til at tegne eller klippe dine mønsterdele ud.

Mønsterdele tegnes af:
Tegn mønsterdelene over på silkepapir efter din valgte størrelses signaturlinje eller klip din størrelse ud direkte via printet. Løber signaturlinjerne sammen, er det fordi konturlinjen gælder for flere størrelser. Fortsæt langs konturlinjen, indtil den rigtige signatur kommer igen. Aftegn samlemærker, lommer, afmærkninger m.m. Tjek med mønsterdelsoversigten, at alle afmærkninger er med. Skal du forlænge en mønsterdel, har vi angivet med pile og teksten "Forlænges" på snitmønsterdelen. I syvejledningen har vi angivet, hvor meget mønsterdelen skal forlænges med. Findes symbolet: ▼ på mønsterdelen, skal du klæbe mønsterdelene sammen, inden du klipper ud i metervaren. Før du klipper i metervaren kontroller da, at snitmønsterets sammensyningslinjer passer sammen.

Bemærk:
Snitmønstrene har vi tilpasset den anviste metervare. Vær opmærksom herpå, hvis du vælger en anden metervare. Mønsterdelene er uden sømrum, medmindre andet er oplyst.

Mål:
Sammenlign egne mål med dem i måleskemaet og vælg din størrelse ud fra disse. Snitmønstrene er tillagt rørlig vidde. Nederdels-, indvendig ben-, ærme- og bluselængde finder du i syvejledningen til hver model.

DAME 168 cm	XS 32	S 34	S 36	M 38	M 40	L 42	L 44	XL 46	XXL 48
Overvidde	76	80	84	88	92	96	100	104	108
Taljevidde	60	64	68	72	76	80	84	88	92
Hoftevidde	84	88	92	96	100	104	108	112	116

PLUS SIZE 168 cm	XS 44	S 46	M 48	M 50	L 52	L 54	XL 56	XL 58	XXL 60
Overvidde	100	106	112	118	124	130	136	142	148
Taljevidde	82	88	94	100	106	112	118	124	130
Hoftevidde	111	116	121	126	131	136	141	146	151

BABY					
Højde	56	62	68	74	80
Alder	Nyfødt	3 mdr	6 mdr	9 mdr	12 mdr
Overvidde	45	46,5	48	49,5	51
Taljevidde	46	47	48	49	50
Hoftevidde	48	49	50	51	52

BARN									
Højde	86	92	98	104	110	116	122	128	134
Alder	1,5 år	2 år	3 år	4 år	5 år	6 år	7 år	8 år	9 år
Overvidde	52	53	55	57	59	61	63	66	69
Taljevidde	51	52	53	54	55	56	57,5	59	60,5
Hoftevidde	54	56	58	60	62	64	66	69	72

JUNIOR	XS	S	S	M	M	L
Højde	140	146	152	158	164	170
Alder	10 år	11 år	12 år	13 år	14 år	15-16 år
Overvidde	72	75	78	81	84	87
Taljevidde	62	63,5	65	66,5	68	69,5
Hoftevidde	75	78	82	86	90	94

Sådan tager du dine mål

1. **Overvidde**
   Største vandrette mål over bysten
2. **Taljevidde**
   Taljevidde - smalleste vandrette mål i taljen (Note: I syvejledningen beskrives, hvor i taljen buksen el. nederdelen er placeret. En middel placering er 3-4 cm under taljen, en lav placering er 5-6 cm under taljen og en meget lav placering er 7-8 cm under taljen. Eks: Har dit valgte mønster en middel placering i taljen, mål da din talje 3 – 4 cm under taljevidden og sammenlign mønsterets mål med dine egne mål)
3. **Hoftevidde**
   Største vandrette mål over sædet (ca. 20 cm under taljen)
4. **Ærmelængde**
   Mål fra nakkehvirvlen ud over skulderen mod håndleddet
5. **Nederdelslængde**
   Mål fra taljen mod gulvet
6. **Indvendig benlængde**
   Lodret afstand fra skridt til buksens nederste kant
7. **Bluse-/ jakke-/kjolelængde**
   Mål fra højeste skulderpunkt bagpå mod gulvet
8. **Kropslængde**
   Mål fra højeste skulderpunkt til skridtpunkt.

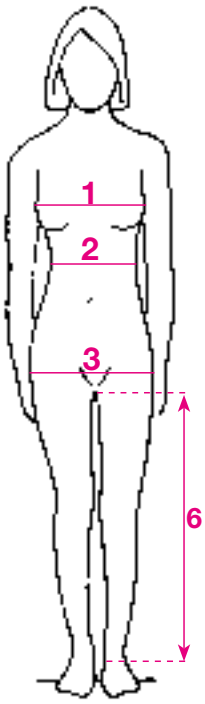

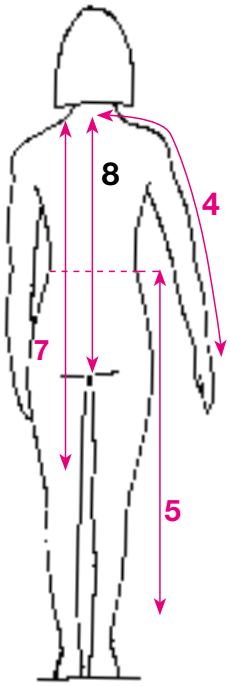

VIGTIGT

Når du måler overvidden, taljevidden og hoftevidden, skal målebåndet placeres helt vandret og må ikke tages for stramt. Sammenlign dine egne mål med målskemaet.

For at vælge den rigtige størrelse til dit mønster, skal du ved bluser, jakker og kjoler vælge den størrelse der kommet tættest på din overvidde, mens du ved bukser og nederdele vælger størrelse efter din hoftevidde.

© Burda Nordic

102.02.19

DK

NEDERDEL M. VIDDE

Str: 36-46

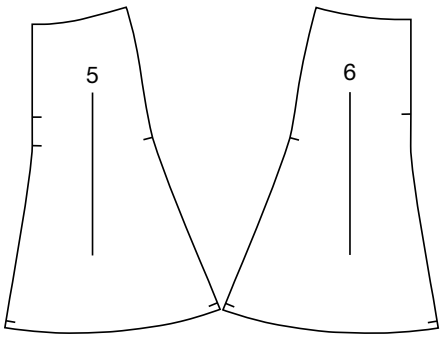

Str: 36 (38) 40 (42) 44 (46)
Nederdelen har placering i taljen

Forbrug:
- Viskose jersey, 155 cm bredde
  92% viskose, 8% lycra
  150 cm i alle størrelser
- Bælteelastik 40 mm
  80 (85) 90 (95) 100 (100) cm

36
38
40
42
44
46

Nederdelslængde:
69 (69) 69,5 (69,5) 69,5 (70) cm

Klippevejledning:
Mønsteret er inkl. 1,5 cm opsøm forneden i nederdelen. Resten af mønsteret klippes med 1 cm sømrum.

5. Forstykke, 2 gange
6. Bagstykke, 2 gange

SYVEJLEDNING

1 Alle sømme overlockes eller zigzagges sammen. Alle sømme sys **ret mod ret**, hvor intet andet er nævnt.
2 Sy **henholdsvis for- og bagstykkerne** sammen midtfor og midtbag.
3 Sy **sidesømmene** sammen.
4 Klip et stykke **bælteelastik** 76 (80) 84 (88) 92 (96) cm. Sy elastikken sammen midtbag.
5 Træk **elastikken** 1 cm ned over nederdelens taljekant. Stik elastikken fast med 0,2 cm søm.
6 Søm nederdelen 1,5 cm op forneden med tvillingnål.

© Burda Nordic

Målschema

SE

Digitalt snittmönster:
Det är viktigt att du skriver ut arket med kontrollmallen för att testa om måtten på denna är som angivet. Detta är förutsättningen för att också snittmönstret kommer att ha korrekta mått. Du hittar guiden till hur du skriver ut snittmönstret i e-postmeddelandet med ditt pdf-dokument.
När du sammanfogat arken i nummerföljd pil mot pil är snittmönstret klart att klippas ut, eller att kopieras.

Rita av mönsterdelarna:
Rita av mönsterdelarna på tunt mönsterpapper i den valda storlekens konturlinje. Om konturlinjen upphör beror det på att linjen gäller för flera storlekar. Fortsätt att rita efter linjen tills rätt konturlinje återkommer. Sätt ut alla markeringar som till exempel passmärken, fickmarkeringar, sylinjer med mera. Jämför med mönsterdelsöversikten så att alla markeringar finns med. Mönstrets linje mot vikning är samtidigt trådriktningslinjen om inget annat anges. Ska mönstret förlängas anges detta med en pil, samt texten "Förlängning".

I sömnadsbeskrivningen anges hur mycket mönsterdelen ska förlängas. Om symbolen: ▼ finns på mönsterdelen, ska mönsterdelen tejpas ihop innan den läggs ut på tyget. Kontrollera att mönstrets respektive klipplinjer är lika långa, till exempel sidsömmarna.

Observera:
Mönstret är anpassat till rekommenderat tyg. Var uppmärksam på detta speciellt när åtgången är beräknad för stretchtyger. Alla mönster är exklusive sömnsmån om inget annat anges.

Mått:
Jämför måttschemats mått med dina egna och välj storlek. Måtten i måttschemat är kroppsmått. På mönstret finns tillägg för nödvändig rörelsevidd. I sömnadbeskrivningen anges kjollängd, bluslängd, innerbenslängd och ärmlängd vid varje modell.

DAM 168 cm	XS 32	S 34	S 36	M 38	M 40	L 42	L 44	XL 46	XXL 48
Bystvidd	76	80	84	88	92	96	100	104	108
Midjevidd	60	64	68	72	76	80	84	88	92
Stussvidd	84	88	92	96	100	104	108	112	116

PLUS STL 168 cm	XS 44	S 46	M 48	M 50	L 52	L 54	XL 56	XL 58	XXL 60
Bystvidd	100	106	112	118	124	130	136	142	148
Midjevidd	82	88	94	100	106	112	118	124	130
Stussvidd	111	116	121	126	131	136	141	146	151

BABY					
Längd	**56**	**62**	**68**	**74**	**80**
Ålder	**Nyfödd**	**3 mån**	**6 mån**	**9 mån**	**12 mån**
Övervidd	45	46,5	48	49,5	51
Midjevidd	46	47	48	49	50
Stussvidd	48	49	50	51	52

BARN									
Längd	**86**	**92**	**98**	**104**	**110**	**116**	**122**	**128**	**134**
Ålder	**1,5 år**	**2 år**	**3 år**	**4 år**	**5 år**	**6 år**	**7 år**	**8 år**	**9 år**
Övervidd	52	53	55	57	59	61	63	66	69
Midjevidd	51	52	53	54	55	56	57,5	59	60,5
Stussvidd	54	56	58	60	62	64	66	69	72

JUNIOR	XS	S	S	M	M	L
Längd	**140**	**146**	**152**	**158**	**164**	**170**
Ålder	**10 år**	**11 år**	**12 år**	**13 år**	**14 år**	**15-16 år**
Övervidd	72	75	78	81	84	87
Midjevidd	62	63,5	65	66,5	68	69,5
Stussvidd	75	78	82	86	90	94

Ta mått på rätt sätt

1. **Bystvidd**
   Största vågräta mått runt om byst och rygg.
2. **Midjevidd**
   Mät där överkroppen är som smalast. (NB: I sömnadsbeskrivningen anges placeringen av plaggets midja i förhållande till den naturliga midjan. En högt placerad midja sitter 2-3 cm ovanför midjan, med en placering i midjan menas mitt i den naturliga midjan, en normal midja = 3-4 cm nedanför, låg midja = 5-6 cm nedanför, mycket låg midja = 7-8 cm nedanför. Står det till exempel angivet normal midja mäter du din midjevidd 3-4 cm nedanför den naturliga midjan och jämför detta mått med mönstrets.)
3. **Stussvidd**
   Största vågräta mått runt stuss och höfter (cirka 20 cm nedanför midjan).
4. **Ärmlängd**
   Mät från nackkotan MB längs axeln ner till handleden med armbågen lätt böjd.
5. **Kjollängd**
   Mät lodrätt från midjan till önskad längd.
6. **Innerbenlängd**
   Mät lodrätt från grenen till önskad längd.
7. **Blus-/ jacka- /klänningslängd**
   Mät från ryggens högsta axelpunkt till önskad längd.
8. **Kroppslängd**
   Mät från nackkotan till vristen.

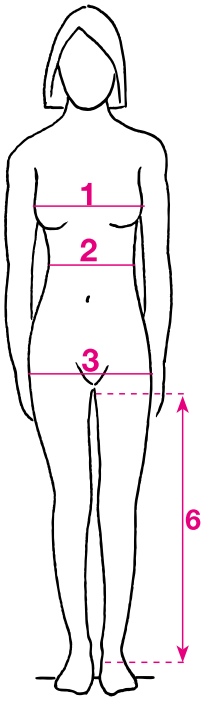

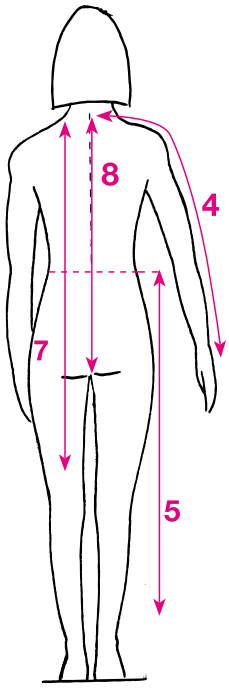

VIGTIGT

När du mäter övervidden, midjemått och höftmått, ska måttbandet placeras helt vågrätt och inte för stramt. Jämför dina mått med måttschemat.

För att välja den rätta storleken till ditt mönster, ska du när det gäller blus, jacka och klänning, välja den storlek som kommer närmast din övervidd, medan vid byxor och kjolar ska du välja storlek efter ditt höftmått.

© Burda Nordic

102.02.19

SE

KJOL MED VIDD

Stl: 36-46

●○○○○

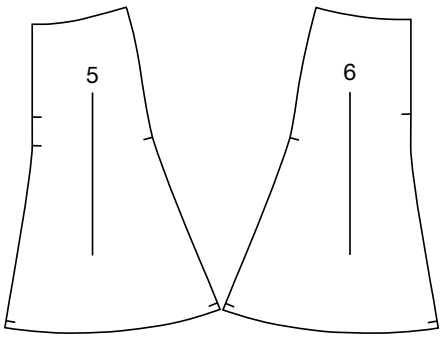

Stl: 36 (38) 40 (42) 44 (46)
Kjolen har normal midja

Åtgång:
- Viskosjersey, 155 cm bredd, 92% viskos, 8% lycra, 150 cmm gäller alla storlekar
- Midjeresår, 40 mm, 80 (85) 90 (95) 100 (100) cm

36
38
40
42
44
46

Hel längd:
69 (69) 69,5 (69,5) 69,5 (70) cm

Tillklippning:
Mönstret är inkl. 1,5 cm fåll i nederkanten. Övriga sömsmåner klipps 1 cm breda.

5. Framstycke, 2 gånger
6. Bakstycke, 2 gånger

SÖMNADSBESKRIVNING:

1 Alla sömmar overlockas eller sicksackas ihop. Alla sömmar sys **räta mot räta** om inget annat anges.
2 Sy ihop **fram- resp. bakstyckena** mitt fram och mittbak.
3 Sy **sidsömmarna**.
4 Klipp **midjeresår** i 76 (80) 84 (88) 92 (96) cm:s längd. Sy ihop resåren mitt bak.
5 Placera **midjeresåren** på kjolens rätsida, 1 cm nedanför midjekanten. Sy fast midjeresåren med 0,2 cm bred söm.
6 Sy upp nederkantens 1,5 cm breda fåll med tvillingnål.

© Burda Nordic

Ordlista till uttryck på snittmönsterarken

SE

På Allt om Handarbetes snittmönsterark står alla sömnadsuttryck nu på danska, tyska och franska.
I listan nedanför ser du en svensk översättning av de danska termerna.

Bag	= bak	Midt bag	= mitt bak
Bruktlinje	= presslinje	Midt for	= mitt fram
Elastik	= resår	Og	= och
Fold	= vikning	Ombukningslinje	= invikning/viklinje
Forlænges	= förlängning	Pressefold	= pressveck
Foldes	= vik här	Slids	= slits/sprund
For	= fram	Sylinje	= sömlinje
Forkant	= framkant	Sylinje zigzagbånd	= sömnadslinje sicksackband
Fyldes hertil	= stoppas till markering	Søm	= söm
Hertil	= hit	Trådretning	= trådriktning
Højre side hertil	= höger sida hit	Vendehul	= vändöppning
Højre side	= höger sida	Venstre side hertil	= vänster sida hit
Luvretning	= luggriktning	Venstre side	= vänster sida
Læg	= veck	Øverst	= överst/upptill
Lynlås	= blixtlås		

© Burda Nordic

Dansk/Norsk ordliste

anoraksnor	=	anorakksnor
bagfra	=	bakfra
baglomme	=	baklomme
bagpå/bagved	=	bak på/bak
bagstykke	=	bakstykke
belægning	=	belegg
bindebånd/bælte	=	belte/ knytebånd/ knyting
bluse-/jakke-/kjolelængde	=	genser-/topp-/skjorte-/jakke-/ kjolelengde
bomuld	=	bomull
bælte/bæltestrop	=	belte/beltehemper
dobbelradet	=	dobbelknappet
elastik	=	elastikk
farve	=	farge
flæse/skød	=	volang
fløjl	=	fløyel/cord
fold	=	brett
for	=	fram
forkant	=	forkant/stolpe
forside	=	framside
fyldes hertil	=	fylles til
fyldevat	=	fyllvatt
garn	=	garn/tråd
gentag	=	gjenta
lynlås	=	glidelås
længde	=	lengde
halstørklæde	=	skjerf
halsudskæring	=	halsringning/-åpning
hel længde	=	hel lengde
hertil	=	hit
hue	=	lue
hæft	=	fest
hægte og malle	=	hekte og øye
højre	=	høyre
højre side hertil	=	høyre side hit
igennem	=	gjennom
i længden	=	i lengden
indad	=	innover
indvendig benlængde	=	innvendig benlengde
jakke/trøje	=	jakke
jævnt	=	jevnt
klap	=	klaff
knaphul	=	knapphull
krave	=	krage
kropslængde	=	kroppslengde
langs med	=	langs med
lille	=	liten
lommeklap	=	lommeklaff
lynlås	=	glidelås
læg	=	legg
lægge, sætte	=	legge, sett
længde	=	lengde
løbegang	=	løpegang
manchet	=	mansjett
midtbag	=	midt bak
midterstykke	=	midtstykke
midtfor	=	midt foran
modsat side	=	motsatt side
nederdel	=	skjørt
nederdelslængde	=	skjørtelengde
OBS	=	NB
ombukningslinje	=	brettelinje
one size	=	en størrelse
opsøm	=	opplegg
over hinanden	=	over hverandre
paspel	=	passepoil
placere	=	plassere
pladevat	=	platevatt
pressefold	=	pressebrett
på samme måde, magen til	=	på samme måte/likt som
retside	=	rettside
rib	=	ribb
rullekrave	=	rullekrage
ryg	=	bakstykke
sidste	=	siste
sildeben	=	fiskeben
skråne	=	skrå
slids	=	splitt
snoning	=	flette
snyd(e)	=	juks(-e)
spejlvendt	=	speilvendt
stikkesting	=	attersting
stof	=	stoff
striber	=	striper
strygeindlæg	=	strykeinnlegg
strygemærke	=	strykemerke
strække	=	strekke
syet	=	sydd
syvejledning	=	syveiledning
sæt	=	sett
sæt sammen	=	sett sammen
sømrum	=	sømmonn
således	=	slik
taljevidde	=	midjevidde
taske	=	veske
taskeindlæg	=	veskeinnlegg
trense	=	løkke
udfor hinanden	=	ved hverandre
uld	=	ull
undtagen	=	unntatt
velcro	=	borrelås
vend	=	snu
vendehul	=	vrengehull
venstre side hertil	=	venstre side hit
zigzag	=	sikksakk
zigzagbånd	=	sikksakkbånd
ærme	=	erme
ærmegab	=	ermhull
ærmekuppel	=	ermkuppel
ærmestrop	=	ermestropp
åbning	=	åpning
åben	=	åpen

© Burda Nordic

102.02.19.

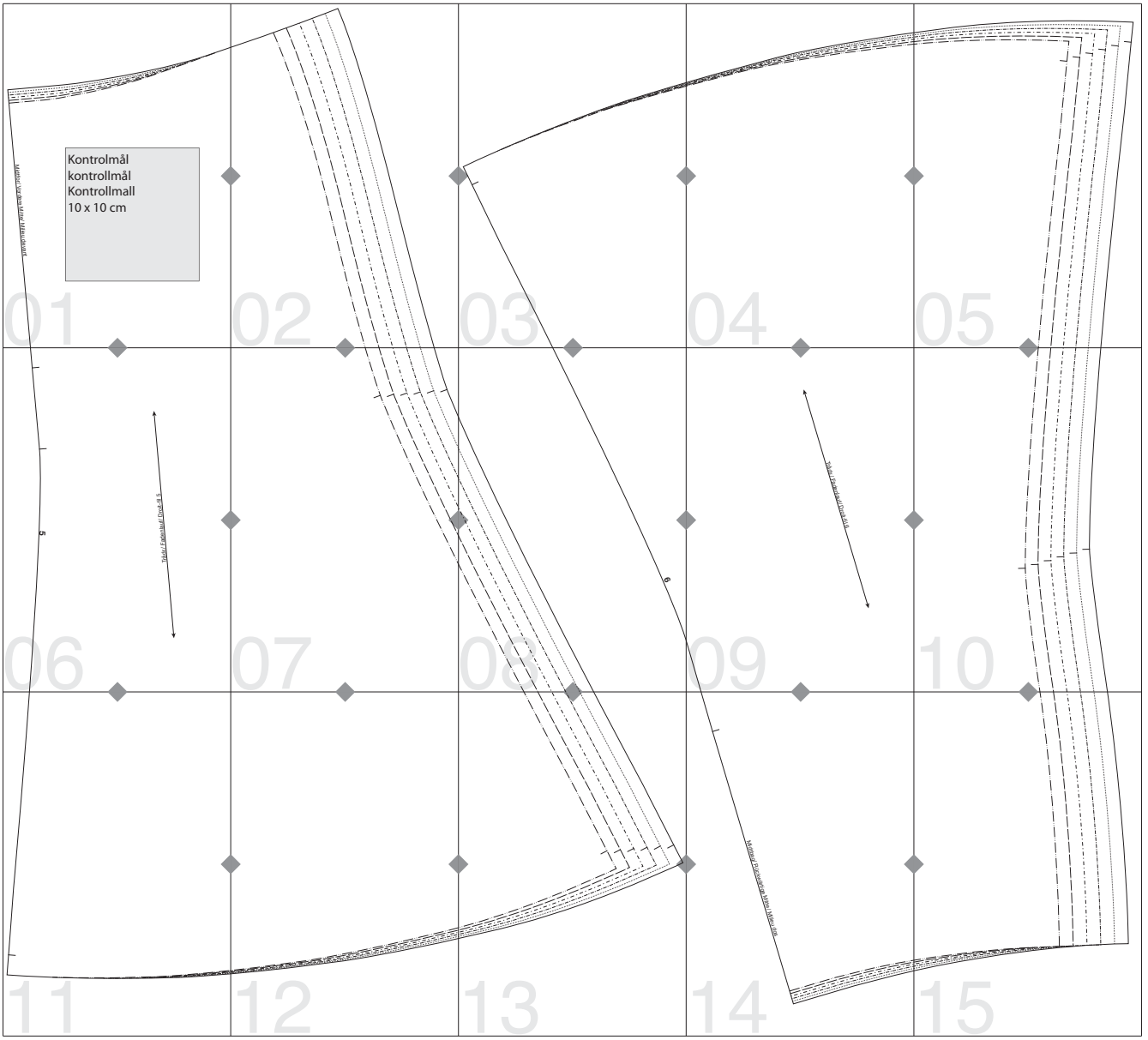

Copyright Burda Nordic

Midtfor/ Vordere Mitte/ Milieu devant

Kontrolmål
kontrollmål
Kontrollmall
10 x 10 cm

01

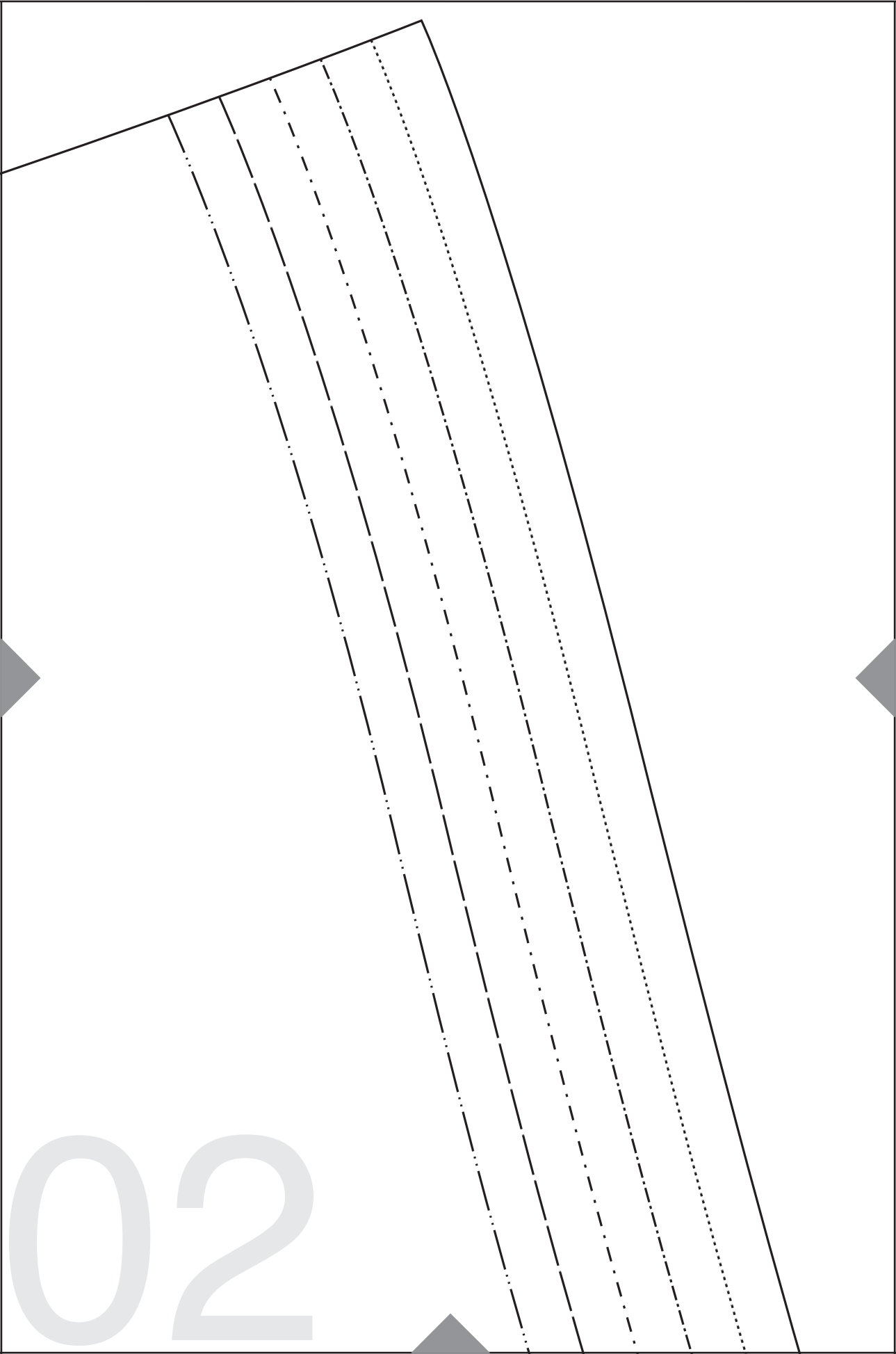
02

03

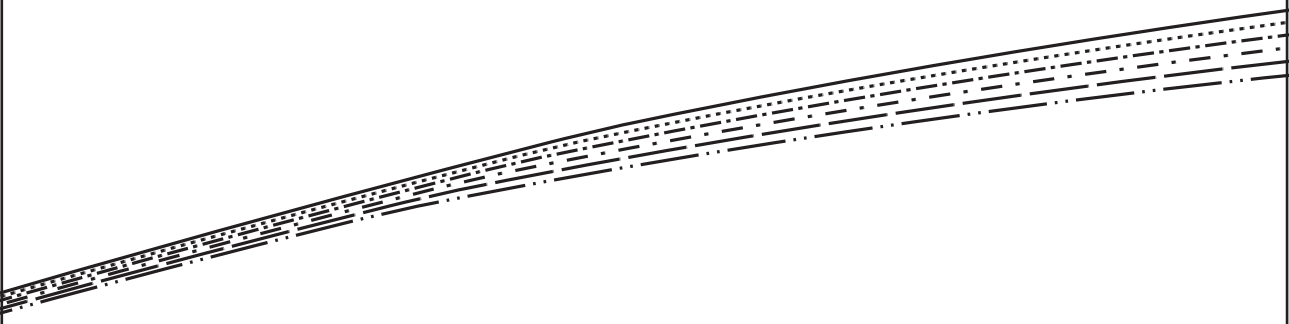

04

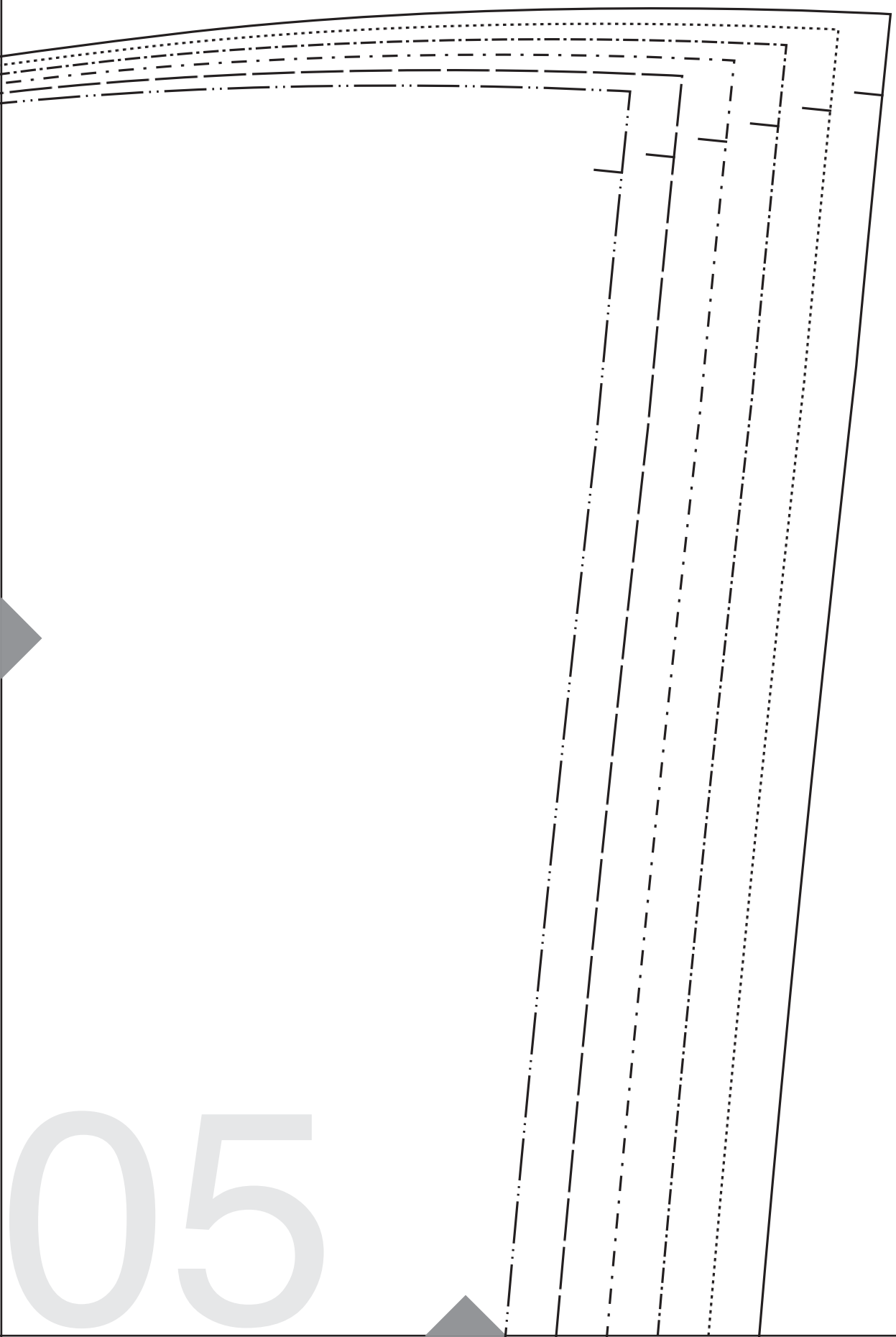

05

06

07

6

Trådr./ Fadenlauf/ Droit-fil 6

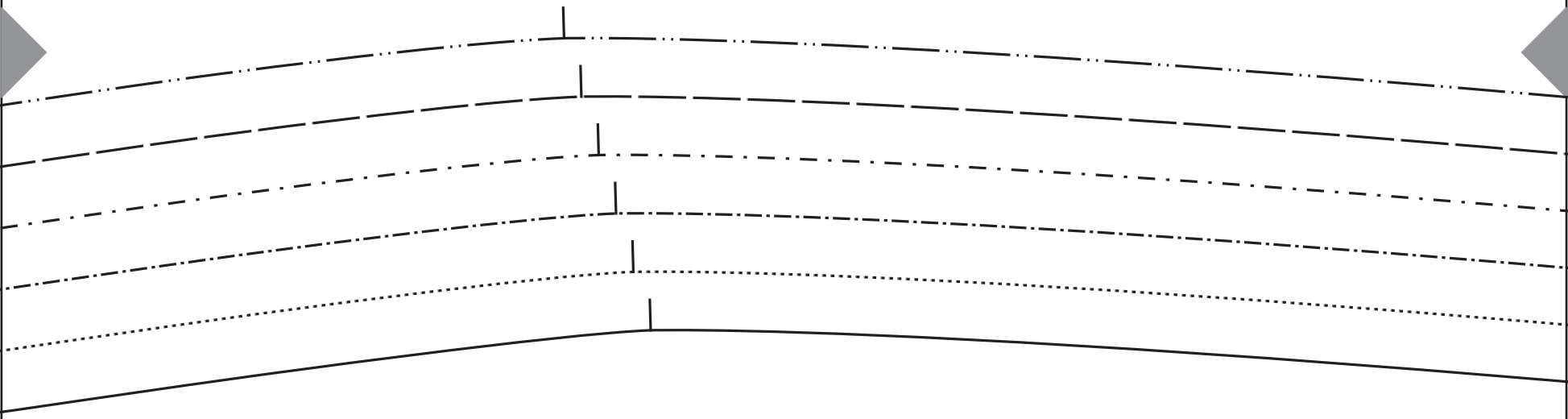

11

12

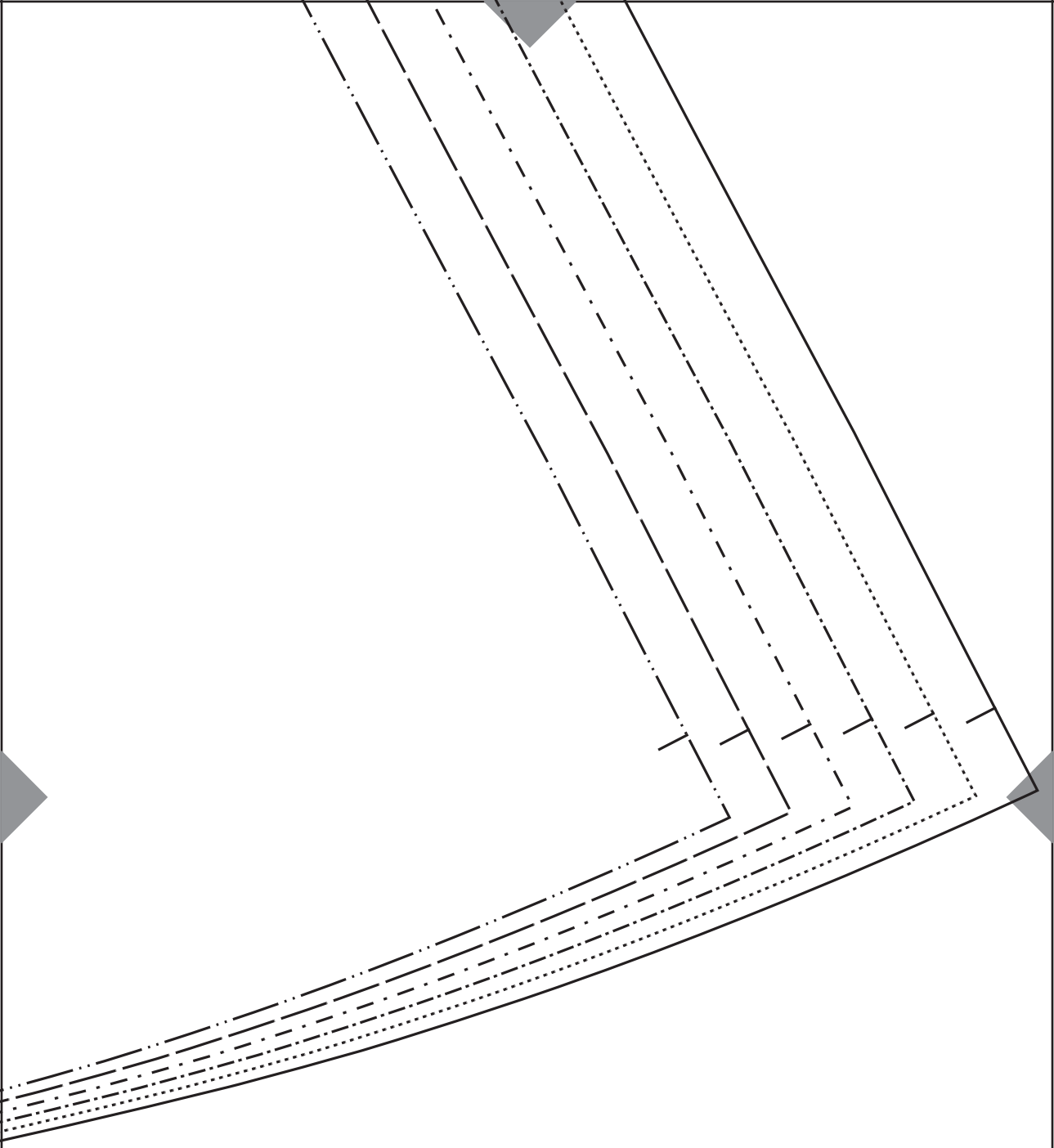

13

Midtbag/ Rückwärtige Mitte/ Milieu dos

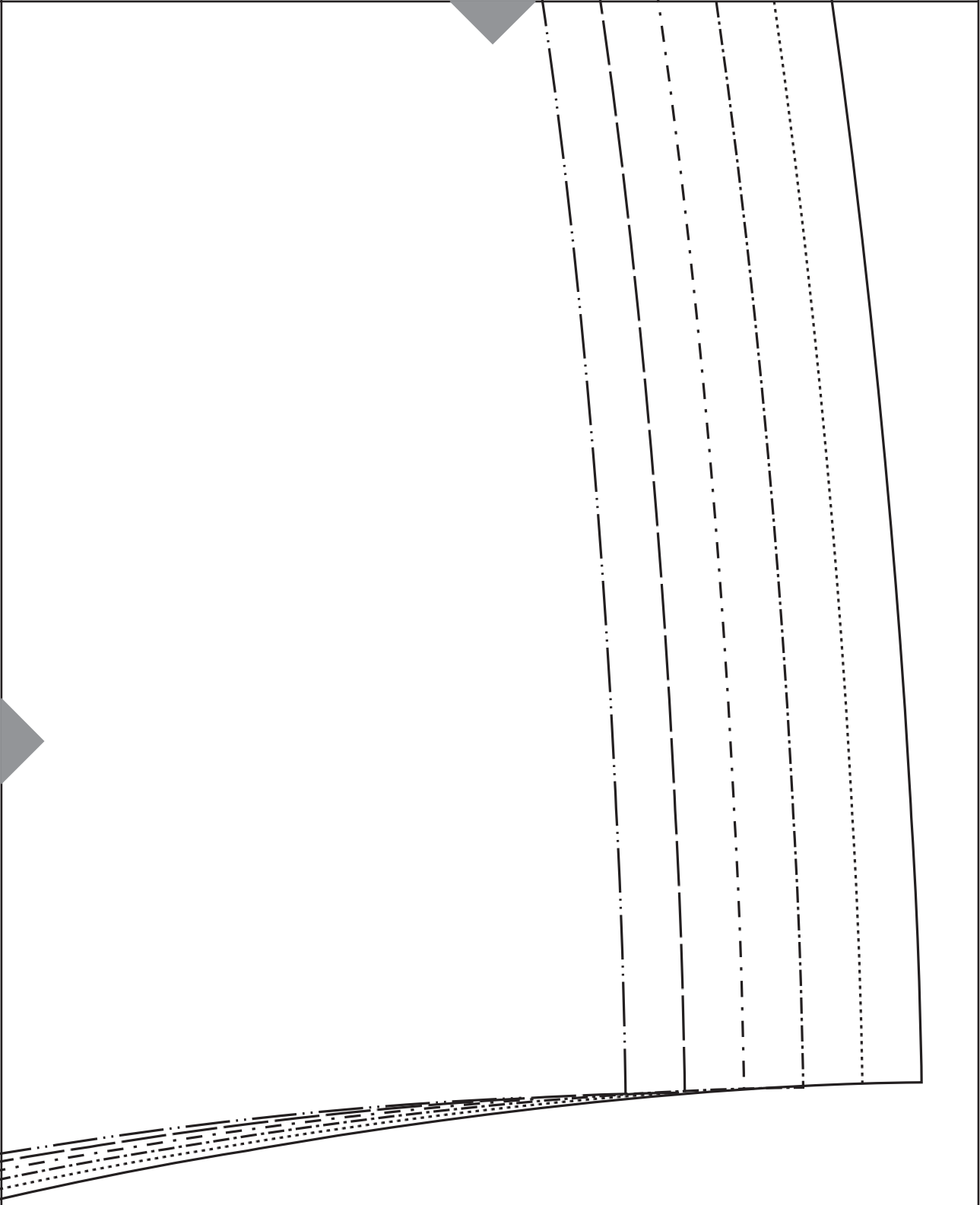

15